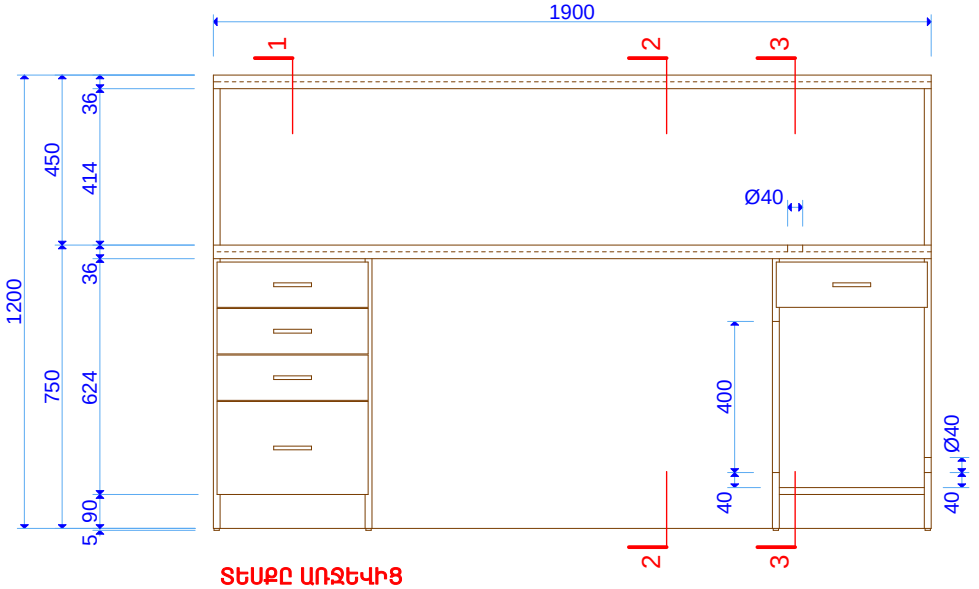

ՏԵՍՔԸ ԱՌՋԵՎԻՑ
(ԱՇԽԱՏՈՂԻ ԿՈՂՄԻՑ)

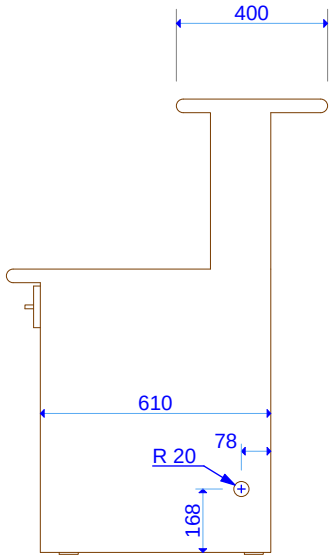

ՏԵՍՔԸ ԱՋԻՑ

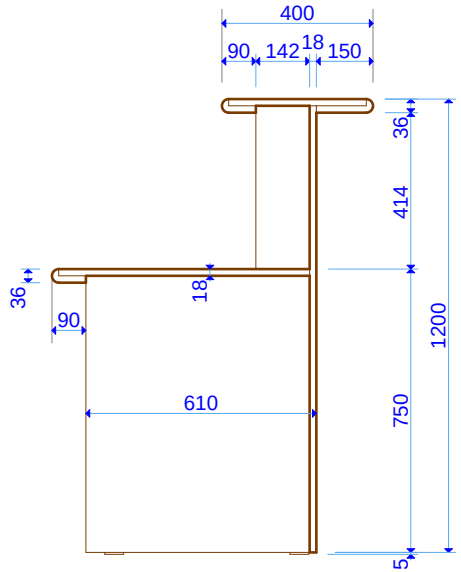

ԿՏՐՎԱԾՔ 2

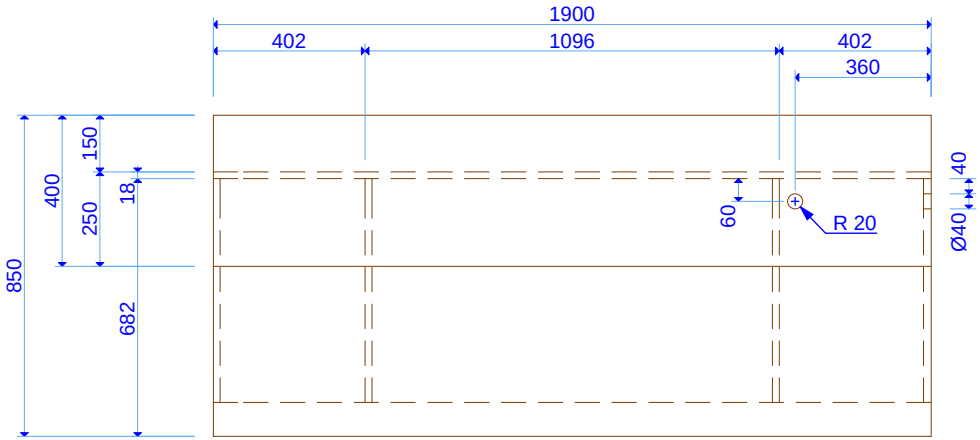

ՀԱՏԱԿԱԳԻԾ

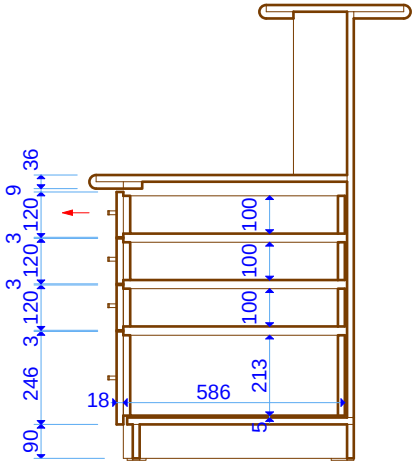

ԿՏՐՎԱԾՔ 1

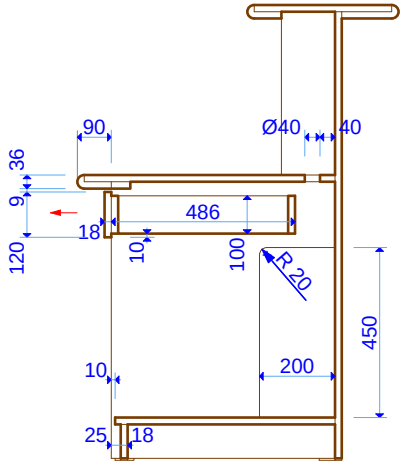

ԿՏՐՎԱԾՔ 3

FRN-03 1:20

ՆՇՈՒՄ

1. Ընդունարանի սեղանի նյութը՝ լամինատ: Տեքստուրայի և գունային երանգի նմուշը համաձայնեցնել ճարտարապետի հետ:
2. Եզրերը պաշտպանել պլաստիկ դետալներով: Պրոֆիլը և գույնը համաձայնեցնել ճարտարապետի հետ:
3. Քաշովի դարակների համար նախատեսել սողնակներ:
4. FRN-03 ընդունարանի սեղանի ընդհանուր քանակը՝ 1 հատ:

Հասցե Թումանյանի քաղաքապետարան							
ՀԵՌ. +37494452185							
Ճարտարապետ	Զ. ԲԱՈՒԵՐ		ՔԱՂԱՔԱՑԻՆԵՐԻ ՍՊԱՍԱՐԿՄԱՆ ԳՐԱՍԵՆՅԱԿԻ ՎԵՐԱԿԱՌՈՒՑՄԱՆ ԵՎ ՆՈՐՈԳՄԱՆ ՆԱԽԱԳԻԾ:		Էջ	Փուլ	Մաս
					22	ԱՆ	ՃԼ
			Ընդունարանի սեղան FRN-03		Էջի ծածկագիր Q-105		
Ստուգված		Ուղղում	...	Ուղղի/Ֆայլ Ֆայլի տարբերակ GIZ Retrofit_A_01_Tumanyan_CD_150901.pln 2015-09-02	Տպված է	2015-09-02, 02:01	